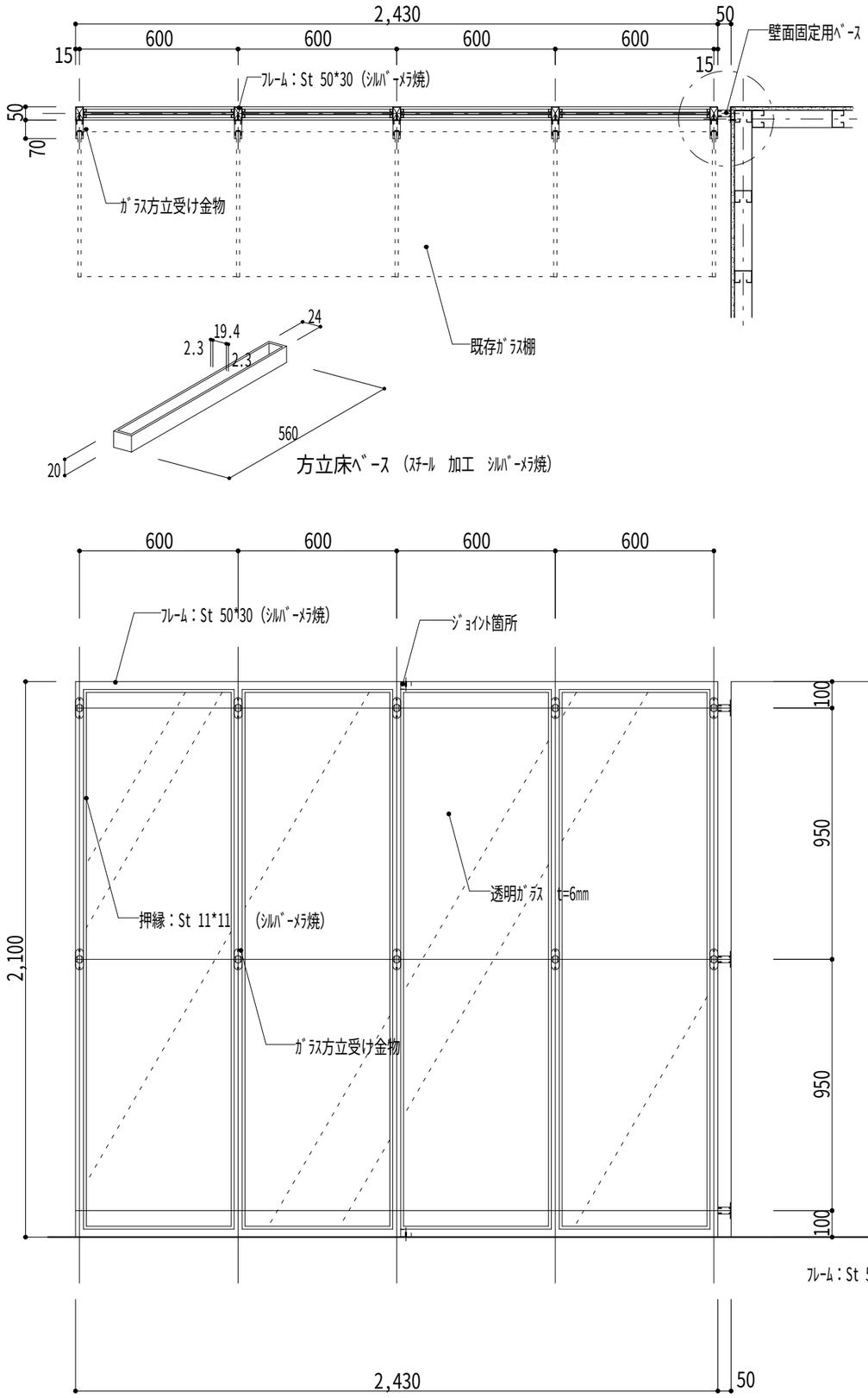

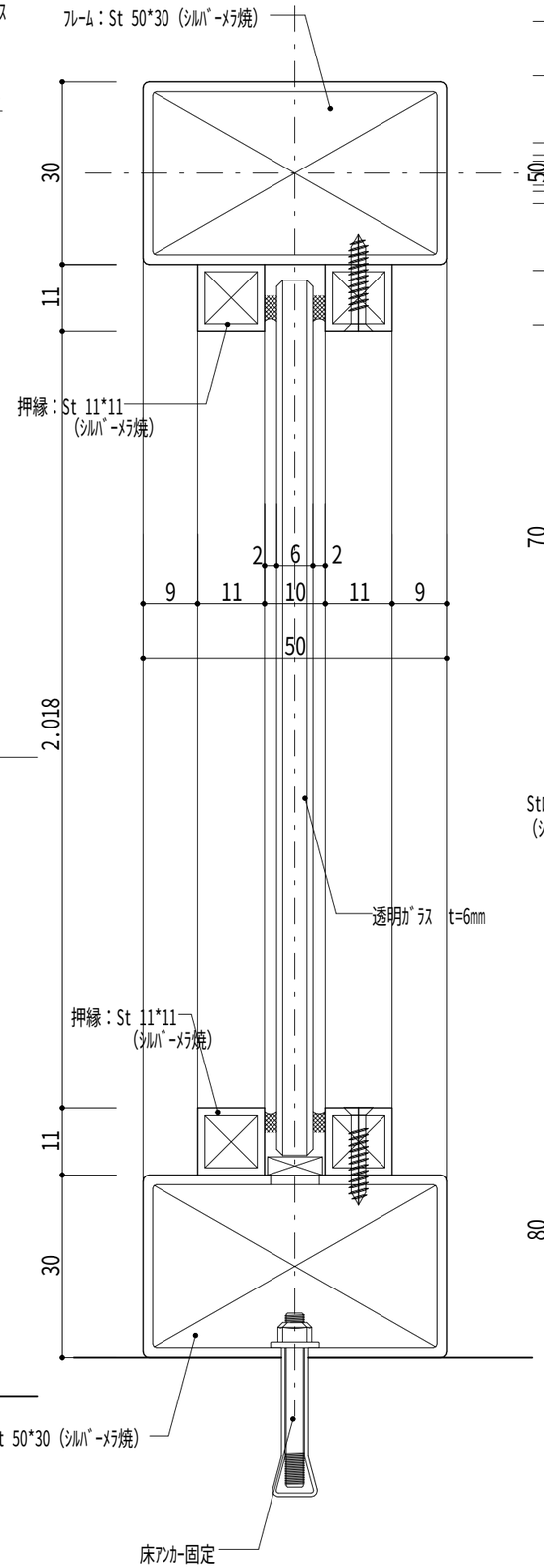

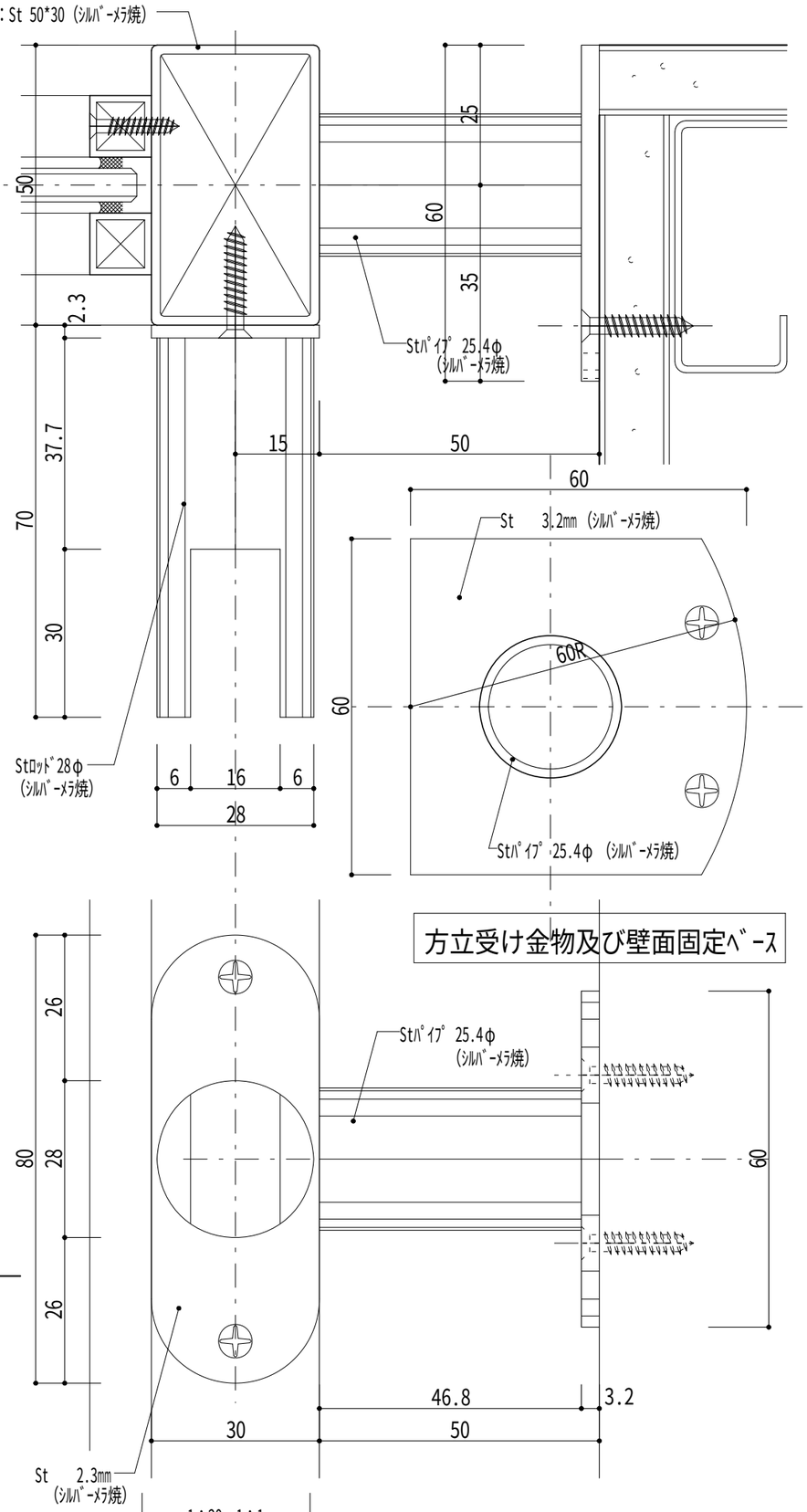

1：20・1：1

ｶﾞﾗｽｽｸﾘｰﾝ詳細図	04.08.05	5