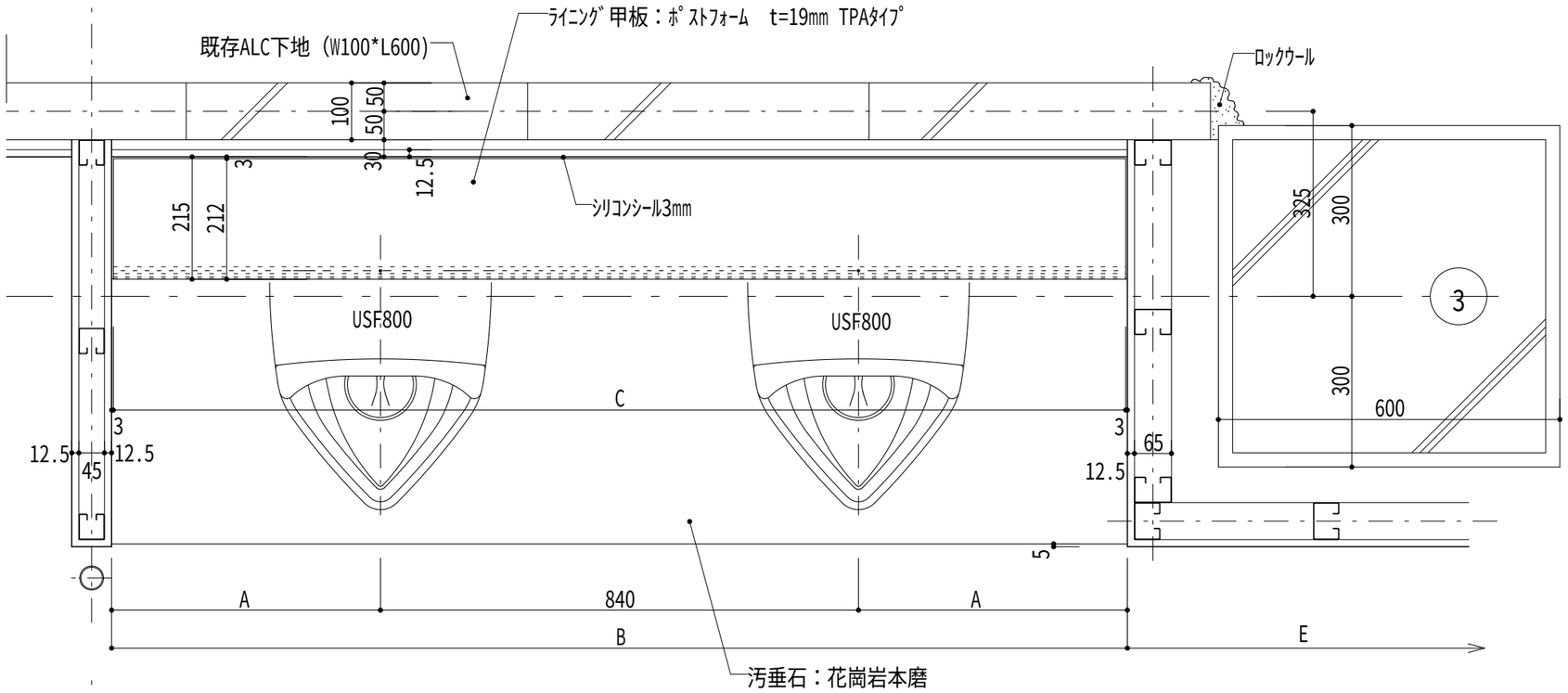

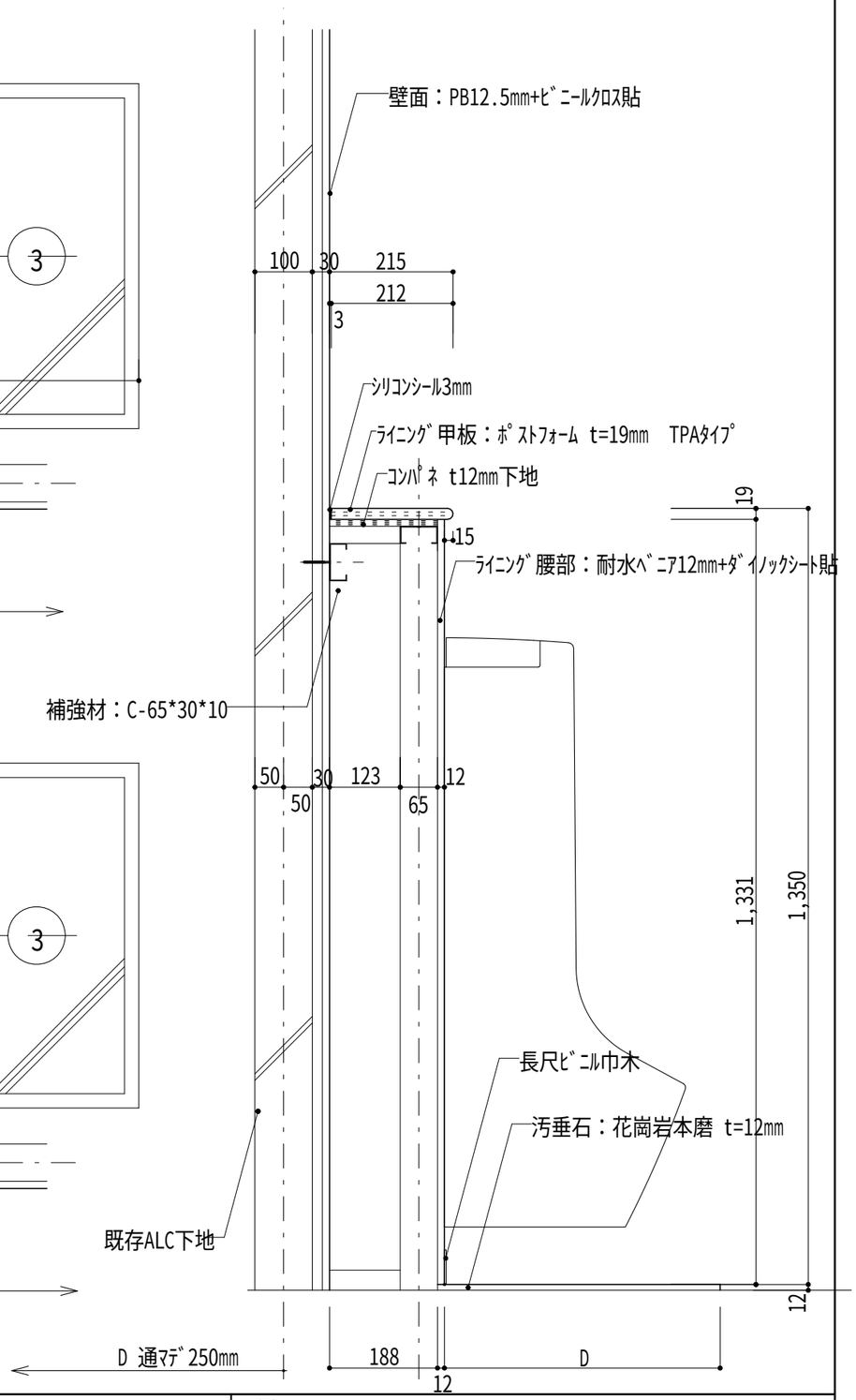

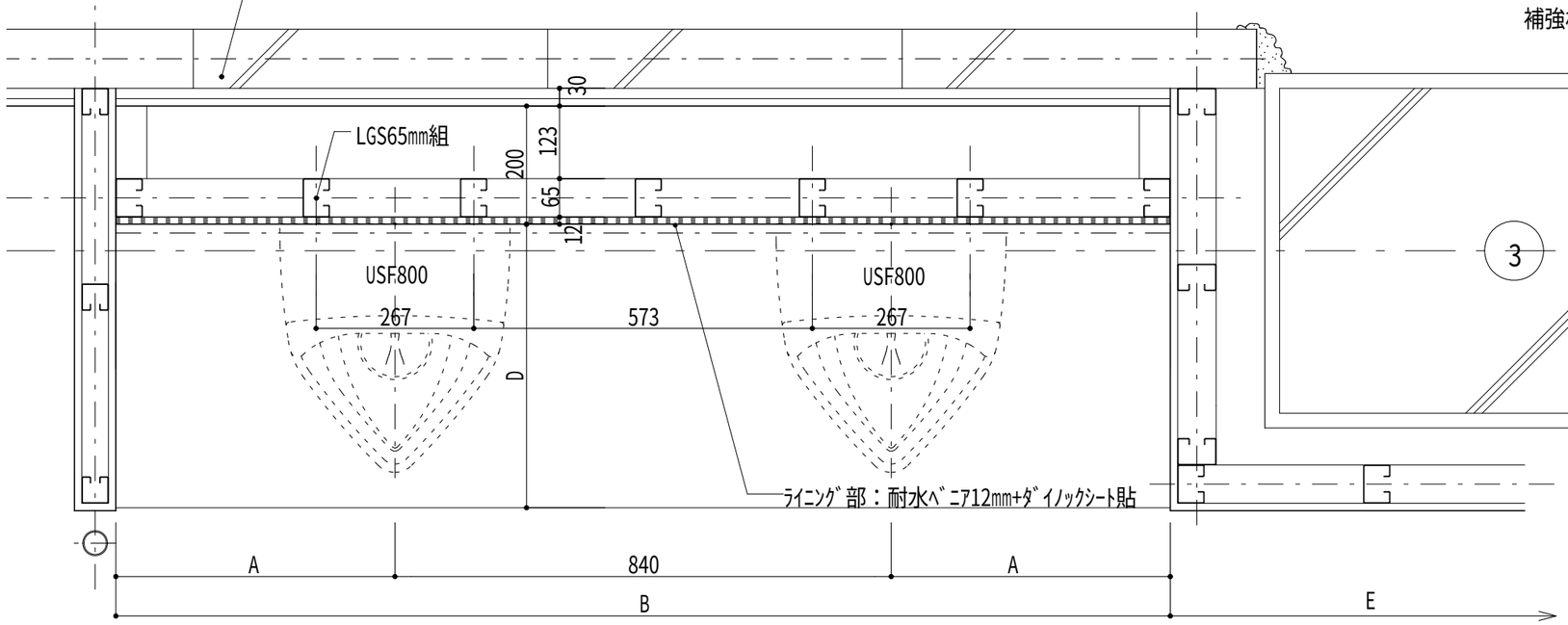

工事名			
図名　各階　男子便所ライニング詳細図			縮尺　1：10
御承認	日付	製図　K.asamura	図面No.　3